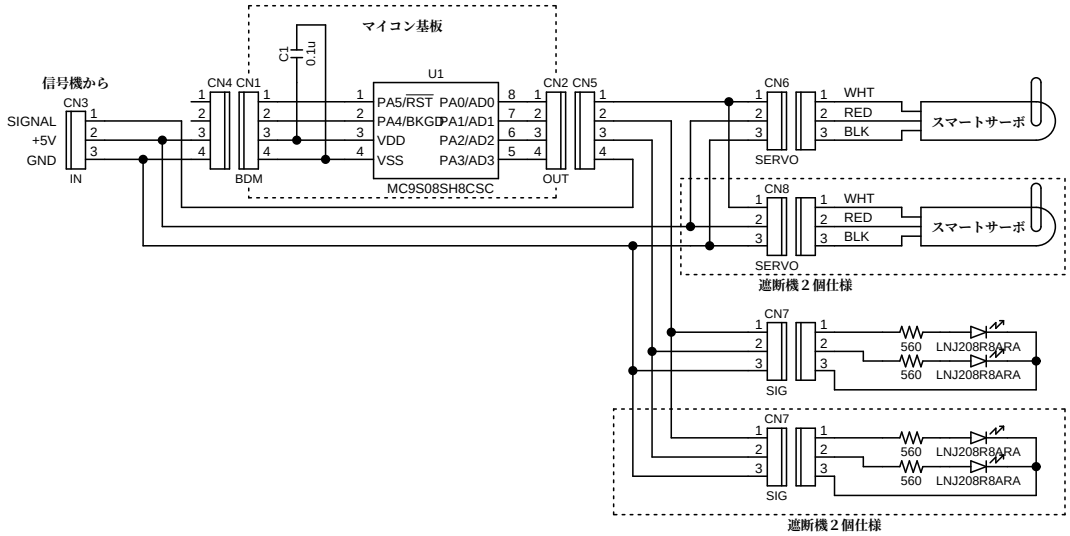

TITLE	DRAWING_No.
踏切遮断機	

SHEET	DATE	DESIGN
／		