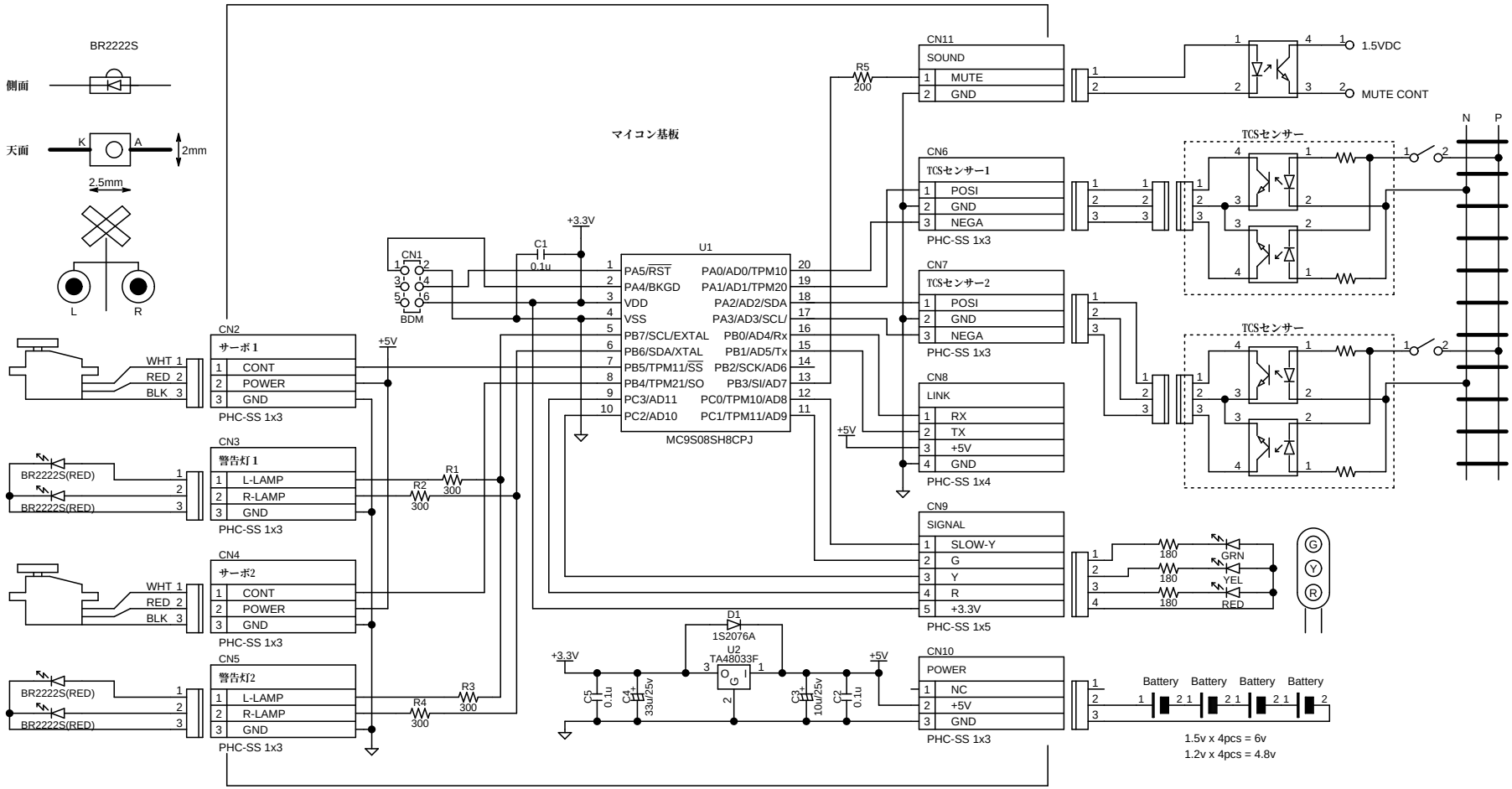

TITLE	DRAWING_No.
信号機と踏切遮断機制御回路	

SHEET	DATE	DESIGN
/		